操作手冊

液化桶裝瓦斯烤肉爐

型號 MG2207ALP

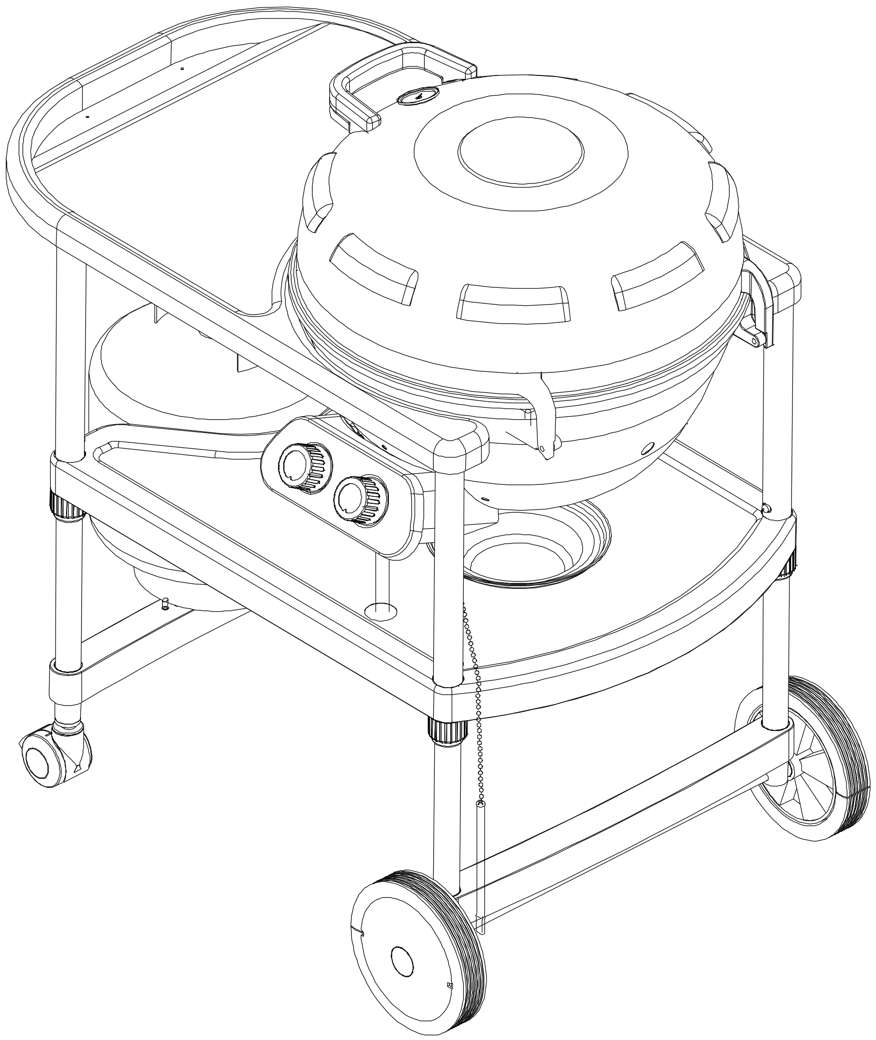

Guide: #P80176001T - Date: 2008/06/26

警語與注意事項

！警告！

●不遵守以下操作指示會導致火災及爆炸,造成身體與財產上的嚴重損傷,甚至死亡。
●使用烤爐前請詳細閱讀操作手冊並完成所有瓦斯防漏程序。

●使用時請將烤爐放置離牆或其他物面至少 3 英呎 遠(９２公分)。

使用烤爐時須遠離**易燃物**至少 3 英呎 (92 公分)，如乙烯基製品、木造牆板及籬笆或其他可引發火源的物品，包括燈具、熱水器或使用中的電子器材。

●本瓦斯烤爐僅限於戶外使用

！危險！

當您聞到瓦斯味道時，請依下列指示：

1. 將瓦斯源頭關閉
2. 熄滅所有火源
3. 打開烤爐上蓋
4. 若瓦斯味無減退，請遠離烤爐並立即撥打給您的瓦斯供應商

！警告！

●請勿在本產品附近存放或使用汽油及其他易燃液(汽)體。
●不可將未連接使用的瓦斯桶存放在烤爐附近。

！警告！

滴油盤須在每次烤爐使用前經過檢查。將滴油盤以中性洗潔劑或溫水清洗，去除杯中油漬。不遵守此操作指示有導致油脂燃燒起火及爆炸的可能，造成身體與財產上的嚴重損傷，甚至死亡。

！警告！

1. 請勿將備用瓦斯桶放置在烤爐方圓十英呎內(3 公尺)。
2. 請勿在本產品周圍 25 英呎內(7.6 公尺)存放或使用汽油及其他易燃液(汽)體。
3. 如燒烤中需使用到食用油類、脂肪類製品,請勿將油類、脂肪類製品加熱超過 177 ℃ (350°F)。
4. 燒烤油類、脂肪類製品時，請隨時留意燒烤狀況。

！警告！

●液化桶裝瓦斯烤爐僅限使用液態瓦斯及隨產品所附之調整器。

●不可在車庫、陽台、走廊、棚內、及其他密閉環境內使用烤爐。

●不可阻塞瓦斯烤爐週遭的空氣流通。

●不可在烤爐仍點燃且使用中的狀態下鬆脫瓦斯調整器或其他瓦斯配件。使用中的烤爐會點燃外洩的瓦斯並導致火災、爆炸，造成身體與財產上的嚴重損傷，甚至死亡。

●不可將調整器瓦斯軟管觸碰到烤爐高溫的表面及滴落的油脂。避免管線不必要的曲折。每次使用前優先檢查管線是否有割傷、裂痕、使用老化、磨損或任何毀壞。如發現管線損壞，請勿使用烤爐。

！警告！

不可在此瓦斯烤爐中使用木炭來做燒烤。不遵守此操作指示將有導致油脂燃燒起火及爆炸的可能，造成身體與財產上的嚴重損傷，甚至死亡。

！警告！

爲了使用上的安全，使用烤爐前，請確認瓦斯開關總成上的噴嘴已接進燃燒器內。若噴嘴未妥善連接燃燒器而將開關點燃會導致火災及爆炸，造成身體與財產上的嚴重損傷，甚至死亡。

型號 MG2207ALP　零組件圖

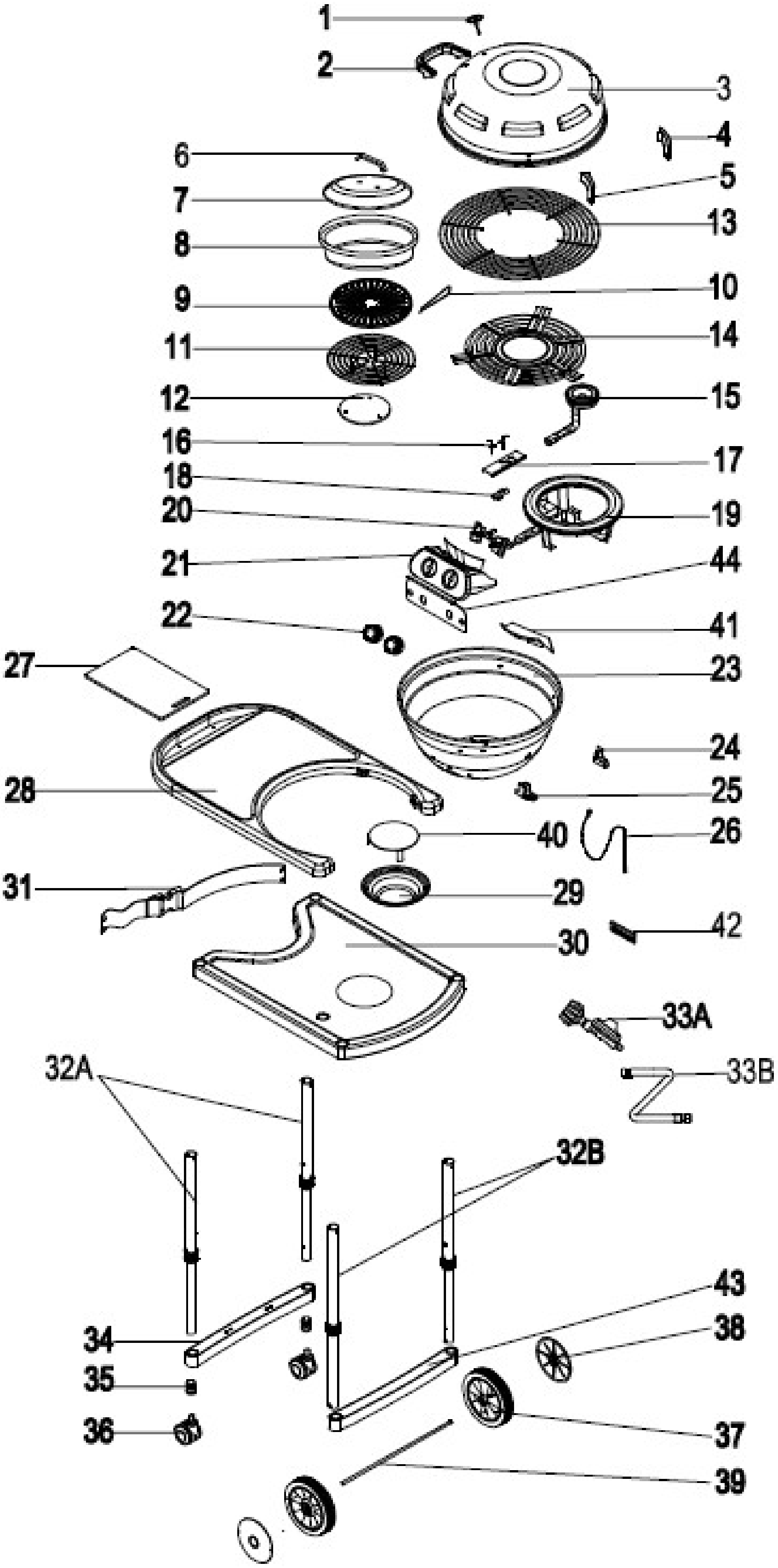

型號 MG2207ALP 零組件清單

組件圖號碼	組件描述	組件編號	數量
1	溫度計	P00601201A	1
2	上蓋把手	P00202022A	1
3	上蓋	P0015001FC	1
4	上蓋板後扣(上後)	P05511121G	1
5	上蓋板後扣(上前)	P05511122G	1
6	烤鍋把手	P05812003C	1
7	烤鍋蓋	P05802001C	1
8	烤鍋	P05806006C	1
9	烤盤	P05703001H	1
10	烤盤把手	P05709003G	1
11	上烤網(內)	P01528002H	1
12	碳網(內)	P01707001K	1
13	上烤網(外)	P01528001H	1
14	碳網(外)	P01707002K	1
15	內燃燒器	P02003001A	1
16	點火礙子	P02618002A	2
17	點火礙子支架	P03327027H	1
18	傳火盒	P02212337A	1
19	外燃燒器	P02003002A	1
20	瓦斯開關	P03242003F	1
21	控制面板	Y0140024	1
22	開關旋鈕	P03426171B	2
23	烤爐本體	P0071501GA	1
24	上蓋板後扣(下後)	P05511123G	1
25	上蓋板後扣(下前)	P05511124G	1
26	點火棒	P05313023B	1
27	砧板	P05334005A	1
28	桌面	P01002054D	1
29	滴油杯	P02701275B	1
30	車架底板	P01004054D	1
31	瓦斯桶綁帶	P05314002V	1
32A	伸縮式車架腳管(活動輪)	P00926002B	2
32B	伸縮式車架腳管(固定輪)	P00926003B	2
33A	調整器(TW)	P03636001B	1
33B	瓦斯連接管組(TW)	P03702033N	1
34	瓦斯桶固定座	P03305045D	1
35	絕緣管塞	P06801018F	2
36	3 吋可剎車活動輪	P05119004A	2
37	8 吋固定輪	P05103011A	2
38	車輪輪圈蓋(固定輪)	P05113011C	2
39	輪軸(固定輪)	P05103012D	1
40	滴油杯隔熱板	P06903051B	1

組件圖號碼	組件描述	組件編號	數量
41	擋油片	P05353002K	1
42	名牌	P00407030A	1
43	輪軸座本體	P03305046D	1
44	控制面板隔熱板	PD08010032	1
	防塵罩	P07002068A	1
	零件包	P06002042A	1
	操作手冊	P80176002H	1

型號 MG2207ALP　五金零件包明細

以下圖表在說明五金包內容並標示零件的各種用途與位置

零件編號	零件描述	數量	零件用途
P06002042A	零件包	1	組裝用
S102G0421A	1/4”×1-5/16”十字螺絲	2	連接上蓋與烤爐本體
S322G0406A	1/4”螺帽	2	

型號 MG2207ALP　五金零件圖

1/4”×1-5/16”十字螺絲
數量:2
零件編號: S102G0421A

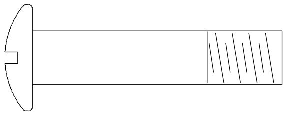

1/4”螺帽
數量:2
零件編號: S322G0406A

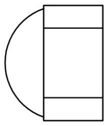

組裝步驟指南

步驟 1：　將車架腳管升起

1. 將烤爐本體內的烤盤、烤網零件全部取出。
2. 將腳管上的旋鈕開關以順時針方向旋轉鬆開。
3. 請一位助手協助，分站烤爐的左、右方。
4. 分別用輪軸座本體支撐四個車架腳管，然後與助手抬起上方面板，直到聽到喀嚓聲，圖中的關節扣鈕會自動彈出固定。
5. 將腳管上的旋鈕開關以逆時針方向旋轉牢固鎖上。

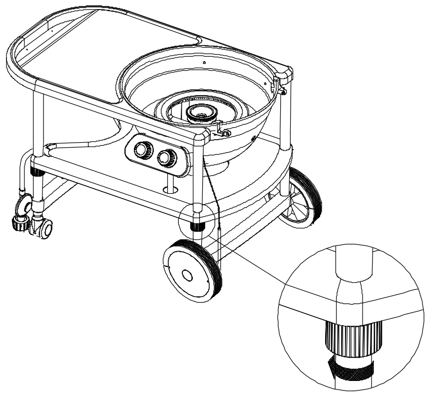
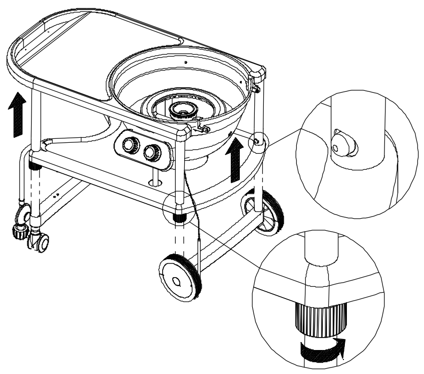

步驟 2：　將烤爐上蓋裝上烤爐本體

1. 利用上蓋後扣的對準點,將爐上蓋與烤爐本體定位。
2. 對準上蓋後扣的上後與下後點後，插入一支十字螺絲並用螺帽牢固的鎖上，如圖示。
3. 重覆上一點方式將另一頭的上蓋後扣上前與下前點對準鎖緊。

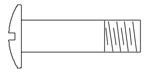

1/4"x1-5/16" Phillips Head Screw

Qty. 2

Part # S102G0421A

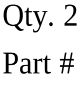

1/4" Cap Nut

Qty. 2

Part # S322G0406A

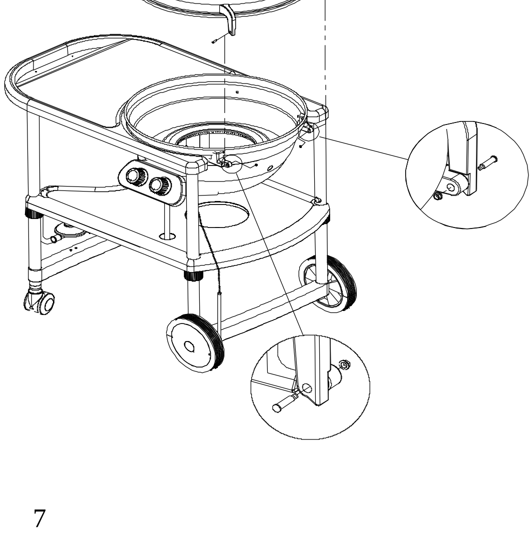

步驟 3： 將桶裝瓦斯安裝至烤爐上

1. 將瓦斯鋼瓶開關順時針方向旋轉至關閉位置
2. 解開瓦斯桶綁帶，將瓦斯桶安置於輪軸座本體上並重新扣上綁帶，並將綁帶拉緊穩固瓦斯桶，如圖示

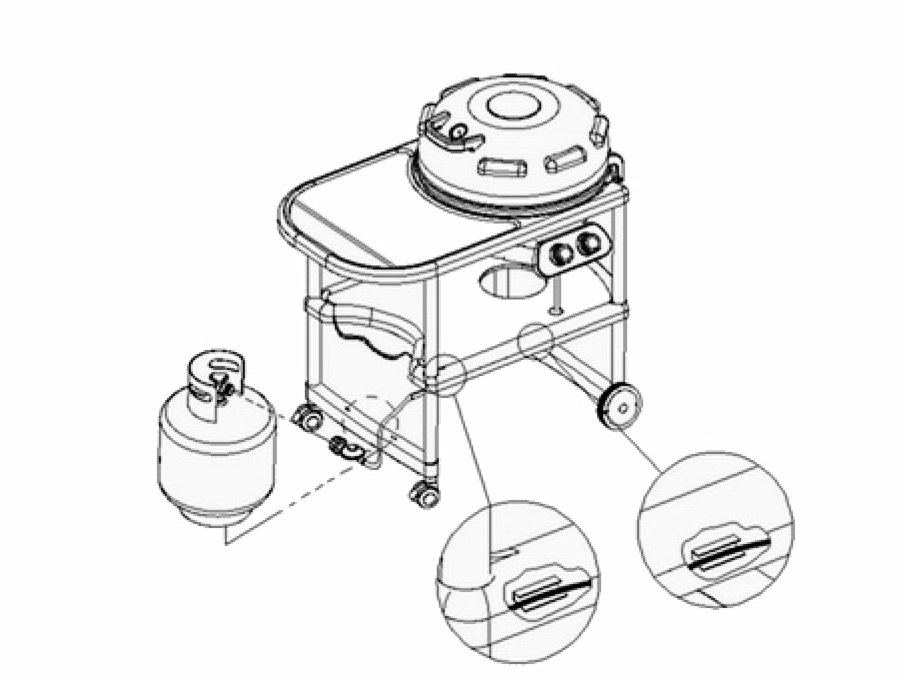

步驟 4： 將調整器連上液態瓦斯鋼瓶

1. 將所有烤爐開關轉至關閉位置。
2. 檢查連結閥門與調整器組是否有毀損或任何碎片殘骸。請除去所有碎片殘骸，如有毀損或堵塞，請立即停止使用。
3. 將調整器組與瓦斯桶上的閥門連接並依逆時針方向手動鎖緊，直到無法轉動，請勿使用扳手上鎖，否則會造成閥門結構毀損造成危險。
4. 點燃烤爐前，請先將瓦斯桶開關逆時針方向轉開 1/4 至 1/2 圈的位置，並用稀釋肥皂水檢測所有連接點是否有漏氣情形發生。如發現漏氣，請立即關閉瓦斯桶開關並停止使用烤爐直到漏氣情形修復。

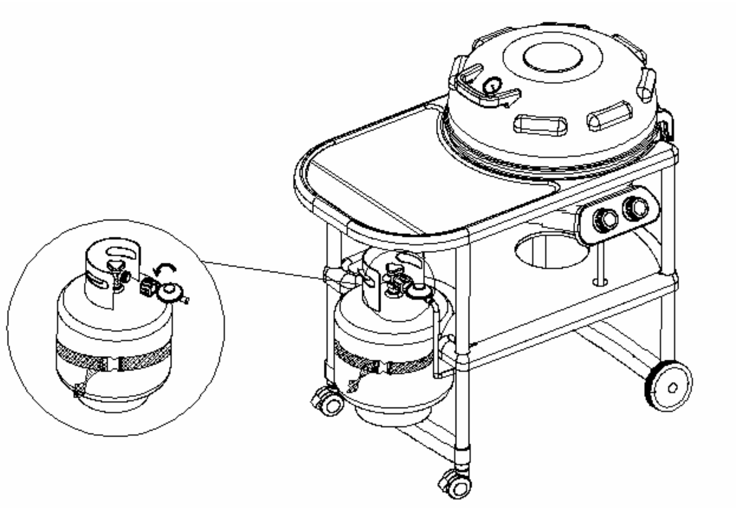

步驟 5：　將烤盤、烤網零件放回正確的位置

1. 打開爐上蓋將碳網放入
2. 放入烤網，請確認烤網的正反面，如圖示
3. 選擇放入上烤網(內)或烤盤
4. 將滴油盤及隔熱板安置在推車底板孔內

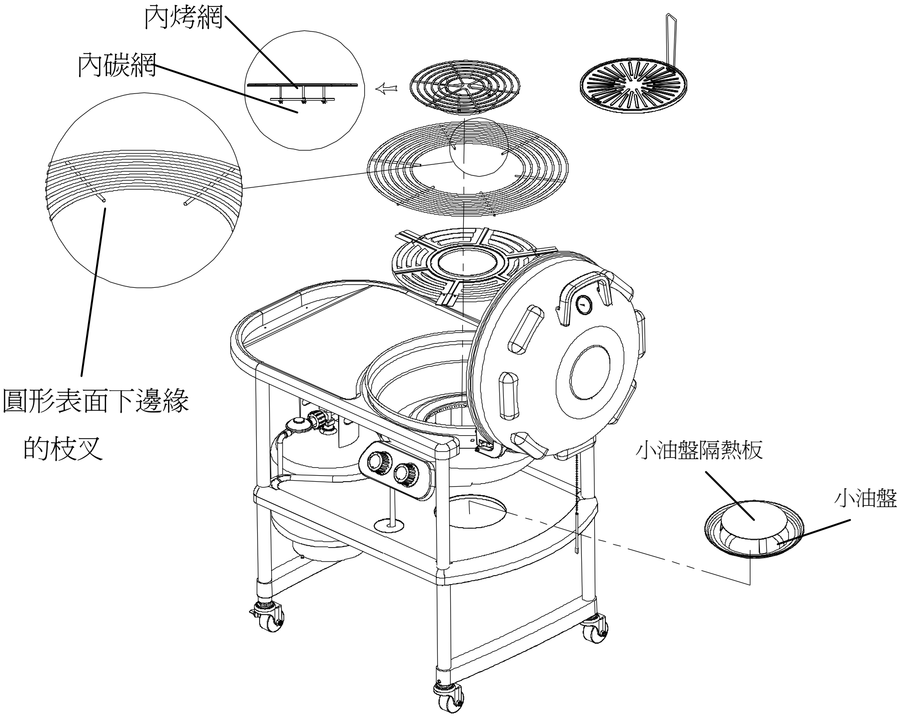

！最後組裝步驟！

當您完成所有組裝程序後，請確認所有螺絲部份皆已安全的鎖緊

<u>！警告！</u>

不遵守以下的使用安全指示會導致火災及爆炸，造成身體與財產上的嚴重損傷，甚至死亡。

使用安全指示

●正確的瓦斯鋼瓶使用方法

- 液態瓦斯烤爐被設計使用連接 20 lb(9 公斤)的液化桶裝瓦斯鋼瓶。不可使用超過此容積的瓦斯鋼瓶。直徑約 12 吋(30 公分)，高 18 吋半(47 公分)是您可使用的瓦斯鋼瓶體積上限。
- 永遠將瓦斯鋼瓶直立放置
- 勿將瓦斯鋼瓶置於過度高溫的地方
- 不可將瓦斯鋼瓶置於室內。如果您將烤爐存放於車庫，請先安全移除瓦斯鋼瓶並置於室外。
- 瓦斯鋼瓶必須放置在通風良好與孩童無法取得的室外地區。
- 勿將瓦斯鋼瓶放置於建築物內、車庫或其他密閉空間。

●不可在烤爐上蓋關閉與未經確認瓦斯開關總成噴嘴是否正確連接至燃燒器的情況下點燃烤爐。

●不可讓孩童使用烤爐或讓孩童與寵物在烤爐四周奔跑玩耍。

●在服用藥物與酒精的情況下會減弱您組裝與使用烤爐的能力。

●將滅火器放在容易取得的位置。如果因油脂類燃燒起火，請勿用水澆熄。須使用 B 型滅火器或以沙子、塵土、蘇打粉覆蓋使熄滅。

●請在水平、穩固且遠離可燃物的地方使用烤爐。

●切勿在使用中離開使烤爐處於沒人照顧的狀態。

●切勿在使用中移動烤爐。

●不使用烤爐時，請將防塵罩套上。

●使用後請先待烤爐溫度冷卻後再行移動、存放。

●勿將烤爐當成暖爐使用

如何對瓦斯鋼瓶做防漏檢測

爲了您的安全

●瓦斯防漏檢測須在每次鋼瓶更換、填充後進行

●在瓦斯防漏檢測中請勿抽菸

●請勿以火焰進行瓦斯防漏檢試

●您的烤爐必須在通風良好的室外進行瓦斯防漏檢測，遠離火源如瓦斯暖爐、電子設備。檢測進行中請確實將烤爐遠離任何火花、火燄。

●勿使用一般清潔劑，造成配備的損壞

1.用一乾淨油漆刷搭配 1:1 的中性稀釋肥皂水

2.在閥門連接處與四周刷上稀釋肥皂水

3.如果有泡泡的產生請勿移動及使用瓦斯鋼瓶，立即撥打給您的瓦斯供應商

！警告！

烤爐使用後請務必將瓦斯鋼瓶關閉

！警告！

●當漏氣情形無法透過鎖緊連接處排除，關閉鋼瓶開關，將調整器取下並撥打給您的瓦斯供應商

●不可在烤爐點燃使用中鬆脫瓦斯調整器或其他瓦斯配件。使用中的烤爐可點燃外洩瓦斯並導致火災、爆炸，造成身體與財產上的嚴重損傷，甚至死亡。

如何將調整器從鋼瓶取下

●確定烤爐開關與瓦斯鋼瓶開關皆以關閉(順時針旋轉關閉)

●順時針旋轉調整器接頭鬆脫後取下

烤爐點火步驟

1. 每次使用前檢查瓦斯軟管是否有裂痕、刀傷、燒痕及磨損，如發現損傷請勿在更換維修軟管前使用烤爐。確認所有瓦斯設備連結皆以安全鎖緊。
2. 最理想的烤爐使用氣溫爲 60°F(15.5°C)之上。
3. 詳閱手冊中的使用安全指示。不可以在點燃烤爐中或進行防漏測試時吸菸。
4. 確認瓦斯鋼瓶內已填充液態瓦斯，將活動輪固定以避免烤爐使用中滑動。
5. 點火前請將爐上蓋打開
6. 檢查瓦斯開關總成噴嘴是否正確連接至燃燒器輸氣管
7. 將烤爐開關全數關閉，緩慢的將瓦斯鋼瓶打開
8. 將烤爐左開關下壓往 HIGH 方向旋轉以點燃外部燃燒器，您會聽到卡搭聲，重複這步驟直到燃燒器點燃。
9. 若無法在五秒內點燃，關閉烤爐與瓦斯鋼瓶開關，待五分鐘後瓦斯味道散去再重複上一步驟點燃烤爐。如果無法點燃，請將烤爐與鋼瓶關閉，執行操作手冊內的瓦斯防漏檢測程序，若無漏氣發生，請待五分鐘後瓦斯味道散去再重複點燃步驟。
10. 將其他烤爐開關個別的轉至 HIGH 位置點燃。

！警告！

不依指示更換瑕疵軟管、未能緊鎖瓦斯供應連接處或在點火前將爐上蓋打開，會導致火災及爆炸，造成身體與財產上的嚴重損傷，甚至死亡。

如何使用火柴手動點燃烤爐

將火柴插入點火棒內,執行烤爐點火步驟 1~7，然後將火柴點燃，再將點火棒插入烤爐右側的點火孔。將烤爐左開關轉至 HIGH 點，燃燒器即刻點燃。

！警告！

當烤爐點燃時不可依靠在烤爐上。使用火柴點燃烤爐時，請將您的臉與身體遠離點火孔與燃燒器至少 18 吋遠(45 公分)。

疑難排除

無法點燃烤爐時：

1. 將烤爐全數開關與瓦斯鋼瓶關閉，待五分鐘後瓦斯散去後重試
2. 若還是無法點燃，檢查瓦斯供應與連結是否正常
3. 重複點火程序，若依舊失敗，將烤爐與鋼瓶關閉，依下列步驟檢查

●瓦斯開關總成噴嘴未妥善連接至燃燒器

解決方法：將噴嘴重新正確連接至燃燒器輸氣管內

●瓦斯管線堵塞

解決方法：將瓦斯管線從烤爐端取下，熄滅所有火源、火星，打開瓦斯鋼瓶一秒鐘以排除管線內的堵塞。將瓦斯鋼瓶關閉後重新接上瓦斯管線與烤爐。

●瓦斯噴嘴阻塞

解決方法：鬆開主燃燒器支架上的 3 個螺絲，將燃燒器總成取出。把點火線從控制面板後的閥門取下，然後小心的將燃燒器提起與瓦斯閥門噴嘴分開,從閥門的地方移除噴嘴並用細的金屬線溫和的清除阻塞物.然後重新裝回所有的噴嘴, 燃燒器總成, 點火線及烹調配件.

●燃燒器內堵塞

解決方法：請依手冊第 15 頁之輸氣管與氣門的清潔

●點火線脫落

解決方法：找到控制面板後端的點火線進行檢查,連接鬆掉的點火線到開關上的壓電插座.

！警告！

不遵守指示會產生危險情況，導致傷害發生。

●保持烤爐周遭清潔，遠離可燃物、汽油或其他易燃氣(液)體。

●勿阻塞燃燒時的對流與空氣流通

●保持距離不時透過點火孔用雙眼視察烤爐內的火燄情況是否如圖示。

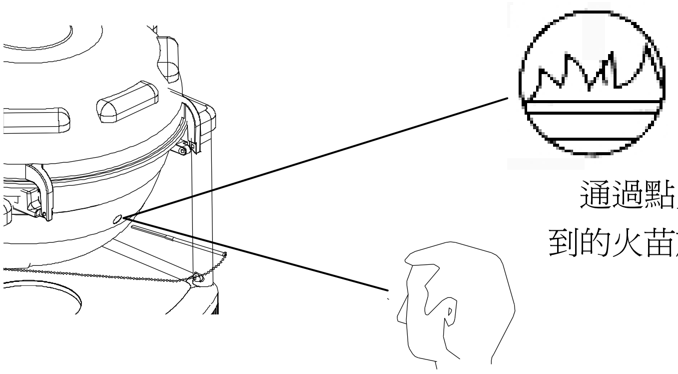

通過點火孔觀察
到的火苗放大圖

清潔與維護指南

妥善的照顧與維護烤爐可將您的烤爐保持在最好的狀況並延長它的壽命。定期執行以下程序可使您的烤爐保持清潔並發揮最大功效。

！警告！

請確認烤爐已關閉並待冷卻後進行清潔

烤網的清潔：

在第一次使用與定期性的使用中性洗潔劑及溫水清洗。您可用乾淨的軟毛刷來清潔烤網。

碳網的清潔：

定期以稀釋肥皂水刷洗碳網，使用稍硬的毛刷去除燃燒殘渣。待碳網乾後放回烤爐內。

滴油杯的清潔：

爲避免起火，應在每次烤爐使用前檢查滴油杯，去除杯中的油脂並以中性洗潔劑及溫水洗淨。

爐上蓋內部清潔：

油脂會隨使用次數日益增多並附著在爐上蓋內部，導致開啓時油脂滴落至底板或地面造成危險。在每次使用後檢查爐上蓋內部，並用中性清潔劑與溫水清洗。

每年定期清潔烤爐內部：

在烤爐使用後將烤網上的殘渣燒除，使烤網在下次能立即使用，但需至少每三個月徹底的清洗烤爐以降低油脂起火的風險，並維持烤爐最佳狀態。請依下列步驟操作：

1. 將烤爐開關全數關閉
2. 將瓦斯鋼瓶開關緊閉
3. 將調整器與瓦斯鋼瓶的連結處旋開並取下。檢查調整器與瓦斯軟管是否有裂痕、割傷或其他損壞，在必要的情況下更換零件。參閱本手冊內所提示。
4. 將碳網、烤網、燃燒器取出清潔
5. 將瓦斯閥門以鋁箔包上
6. 以纖維或尼龍刷搭配中性清潔劑與溫水詳細的輕刷洗烤爐內部與底部並待其風乾
7. 將瓦斯閥門上的鋁箔取下，檢查是否有堵塞情形
8. 檢查點火礙子，如需調整電極點火端與接收端距離約爲 3/16 吋(0.5 公分)
9. 將燃燒器置回並調整瓦斯集氣盒，集氣盒邊緣應與燃燒器汽門重疊。
10. 將碳網與烤網放回
11. 將瓦斯鋼瓶連接上烤爐並觀察燃燒器火燄是否正常

烤爐外表的清潔：

在第一次使用前與定期性的刷洗。我們建議您使用中性的清潔劑與溫水清洗，可用棉布刷或海綿刷拭，不可使用硬毛刷及鋼刷，那會造成不銹鋼與烤漆的刮傷。

不銹鋼表面的清潔：

日曬雨淋及高溫會導致不銹鋼表面的顏色改變。將機油使用在不銹鋼上也會導致顏色改變。撕下不銹鋼保護膜後用不銹鋼專用清潔劑擦亮不銹鋼表面。不可使用帶研磨效果的清潔劑及刷子，那會造成刮傷及損壞您的烤爐。以下步驟爲最佳方法：

1. 將瓦斯鋼瓶關閉，鬆脫取下調整器軟管與瓦斯鋼瓶的連結。將暴露出的連接部位以鋁箔包上。
2. 將不銹鋼表面污垢與油脂以綿布輕柔的擦亮。
3. 將瓦斯連接部位鋁箔取下待烤爐風乾後將烤爐與瓦斯鋼瓶連上。

如何搬運及存放您的烤爐：

1. 將活動輪鎖上。
2. 移除瓦斯鋼瓶與滴油杯
3. 個別將支腳旋鈕順時針旋轉解鎖，壓下扣住的卡鈕，將爐身下壓，如圖一、圖二所示。
4. 爐身下壓定位後，將支腳逆時針旋轉至定位鎖上。
5. 移動、搬運時確認烤爐各個細部皆以鎖牢並套上防塵罩。

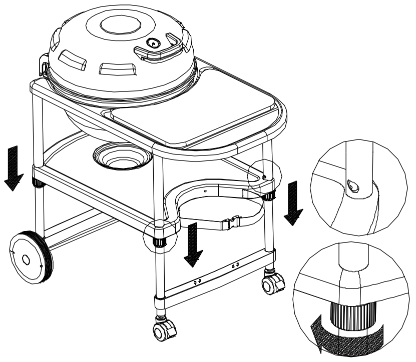

圖一

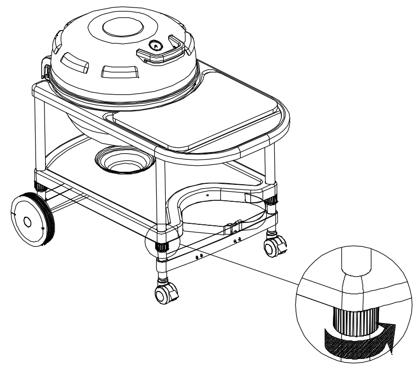

圖二

燃燒器之輸氣管與氣門的清潔

爲避免回火導致火災，您必須在夏天、秋天或蜘蛛、昆蟲活動旺盛期間，至少每月清潔一次，若長時間未使用烤爐也請依下步驟進行清潔。

1. 將所有烤爐開關關閉。
2. 將瓦斯鋼瓶開關關閉。
3. 將調整器從烤爐上取下
4. 將烤網、碳網取出。
5. 鬆開主燃燒器托架上的 3 個螺絲，將燃燒器取出。把點火線從控制面板後的閥門取下
6. 小心的將燃燒器提起與瓦斯閥門分開
7. 檢查與清潔燃燒器輸氣管內是否有昆蟲及巢、卵。堵塞的輸氣管可能會造成烤爐起火。
8. 參考圖三所示，並選擇執行以下一個清潔方法：

●方法一：將鐵絲或金屬衣架一端彎折成勾狀，如圖示。將有勾子那端穿進輸氣管內，來回穿梭數次以移除障礙物。

●方法二：使用一個帶有把手易操作的瓶刷，穿進輸氣管內來回穿梭數次以去除細部障礙物

●方法三：利用壓縮空氣將空氣噴入輸氣管內，以去除管內的碎削與堵塞。

無論您選擇了哪個清潔方法，我們建議您再完成以下步驟以延長燃燒器生命。

1. 用一纖維或尼龍刷，刷洗整個燃燒器外部表面，直到去除食物殘渣與髒污漬。
2. 利用鐵絲清潔每個堵塞的燃燒汽門，如迴紋針。
3. 檢查每個燃燒器是否有毀損如裂痕、凹洞，如有毀損的發現請更換燃燒器。將燃燒器重新裝入後請確認調整器噴嘴已正確的接入燃燒器內，並檢查點火礙子是否在正確定位。

圖三

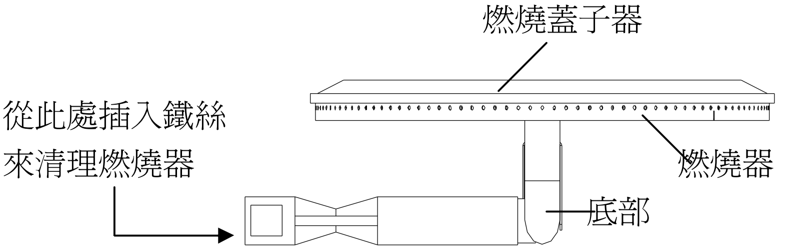

外燃燒器

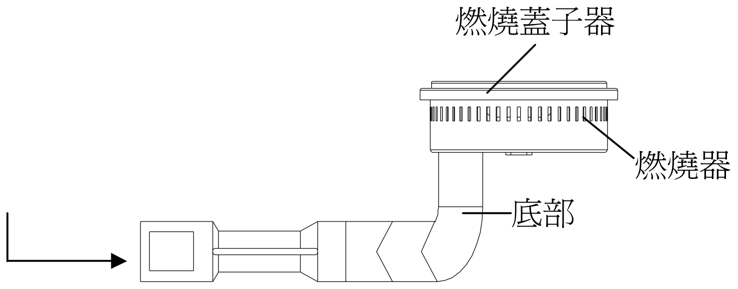

內燃燒器

!警告!

爲了使用上的安全，使用烤爐前，請確認瓦斯開關總成上的噴嘴已接進燃燒器內，如圖示。若噴嘴未妥善連接燃燒器而將開關點燃會導致火災及爆炸，造成身體與財產上的嚴重損傷，甚至死亡。
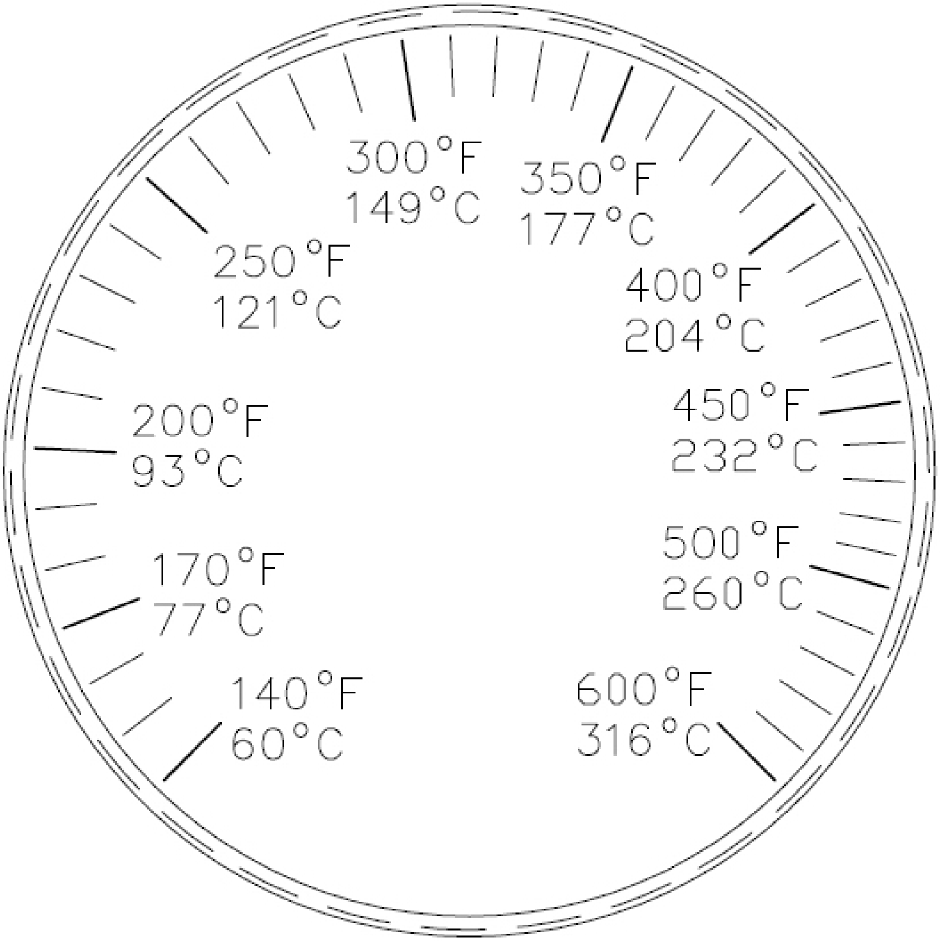
附錄： 溫度計華氏度與攝氏度的相關對照